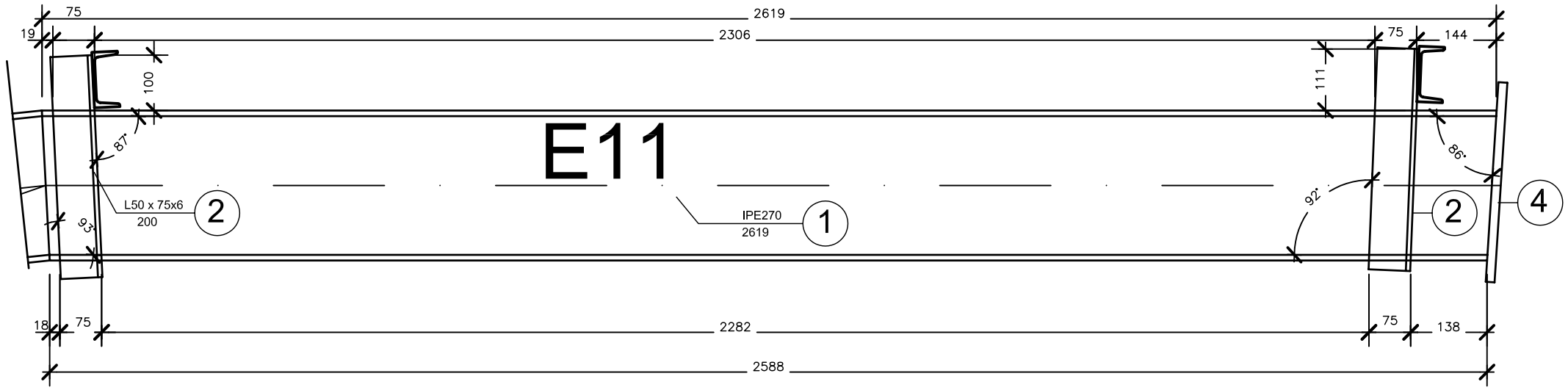


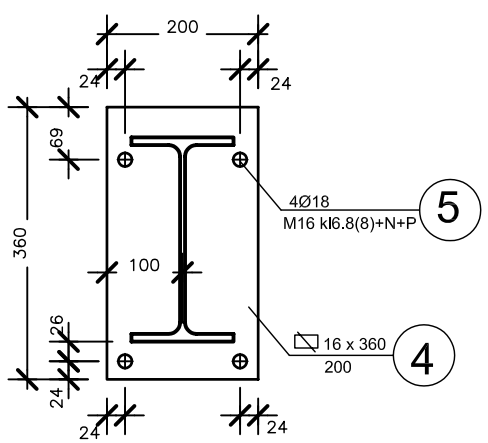


SPOINY CZOŁOWE WYKONYWAĆ NA PEŁEN PRZETOP

SPOINY PACHWINOWE O GRUBOŚCI 0,7g, GDZIE g JEST GRUBOŚCIĄ CIEŃSZEGO Z ŁĄCZONYCH ELEMENTÓW

ZESTAWIENIE STALI DLA 1 ELEMENTU E11

WYKONAĆ 18 ELEMENTÓW

| NR | PROFIL | DŁUGOŚĆ [m] | ILOŚĆ [szt.] | MASA JEDNOSTKOWA [kg/m] | MASA ELEMENTU [kg] | MASA OGÓŁEM [kg] | STAL |
|---|---|---|---|---|---|---|---|
| 1 | IPE 270 | 2,619 | 1 | 36,1 | 94,55 | 94,55 | S355JR |
| 2 | L50*75*6 | 0,40 | 4 | 5,65 | 2,12 | 8,48 | St3S |
| 3 | M12+P+N | 0,02 | 8 | 0,03 | 0,03 | 0,24 | |
| 4 | bl 16*360 | 0,20 | 1 | 45,2 | 16,27 | 16,27 | S355JR |
| 5 | M16+P+N | | 4 | 0,055 | 0,03 | 0,46 | |
| | | | | | | | |

| | | | | |
|---|---|---|---|---|
| RAZEM STALI S355JR [kg] | 110,82 | RAZEM | DODATEK NA SPOINY | SUMA [kg] |
| RAZEM STALI St3S [kg] | 8,48 | 119,30 | 1,8% | 121,44 |


M PROJEKT PRACOWNIA ARCHITEKTURY I WNĘTRZA
Łód 90-625 ul. Żeromskiego 61 lok. 12
tel./fax.(042) 250 56 57 tel. 608 38 67 67
biuro@mprojekt.com.pl
www.mprojekt.com.pl


| | | | | |
|---|---|---|---|---|
| TEMAT: | PROJEKT BUDOWLANY SALI SPORTOWEJ Z ZAPLECZEM ORAZ TRYBUNAMI NA 300 OSÓB W RZGOWIE | | | |
| | KONSTRUKCJA ŁUKU STALOWEGO element E11 | | | |
| ADRES: | RZGÓW, UL. SZKOLNA | | | |
| INWESTOR: | GMINA RZGÓW 95–030 Rzgów, plac 500–lecia 22 | | | |
| STADIUM: | PROJEKT WYKONAWCZY | | | |
| BRANZA: | KONSTRUKCJA | | | |
| NAZWA RYSUNKU: | | | | |
| PROJEKTANT | mgr inż. Paweł Piotrowski | | 101/98/WŁ | |
| SPRAWDZAJĄCY | dr inż. Jan Jakubowski | | GP.IV.7342 | |
| DATA: | 16.10.2008 | SKALA: 1:10 | REWIZJA: | NR RYS.: 13 |