PRZESZKODA NR 6 cz.2

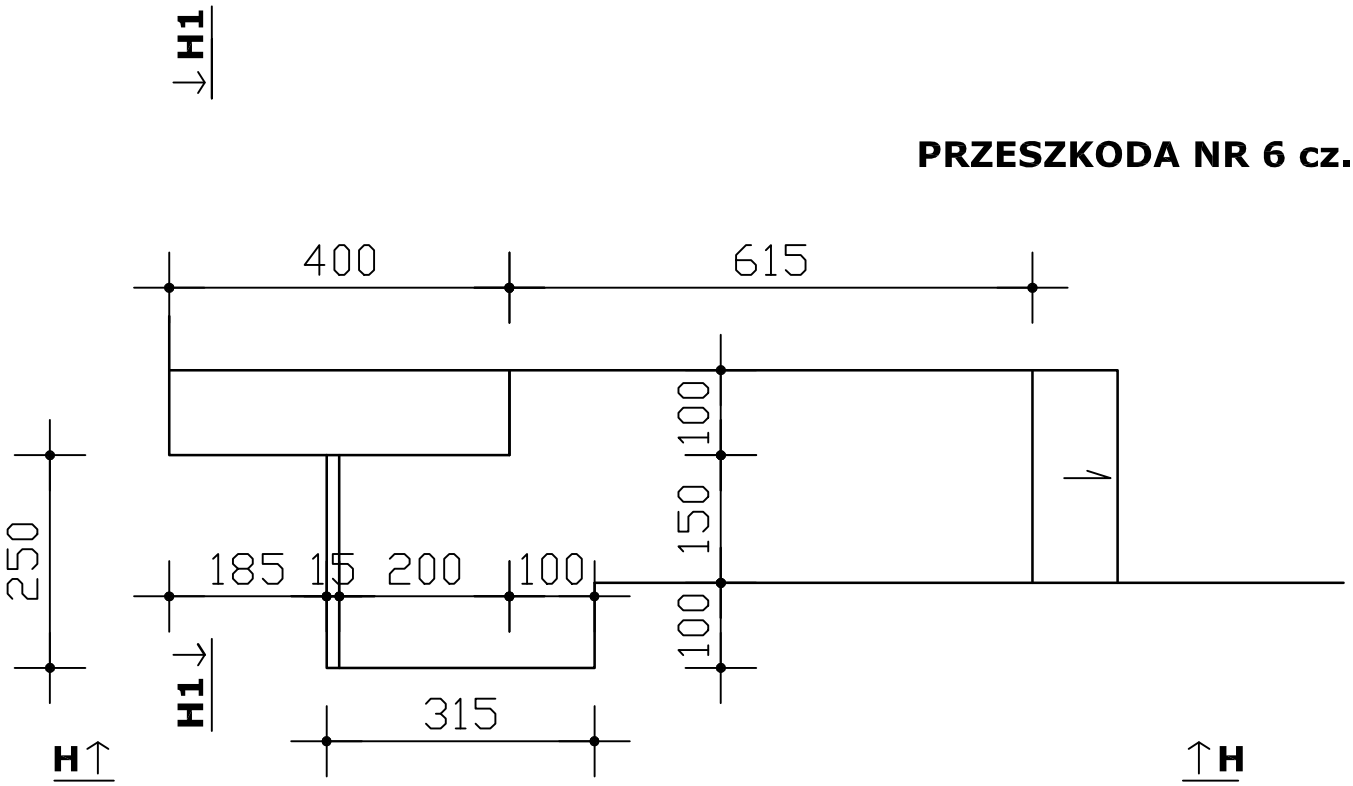

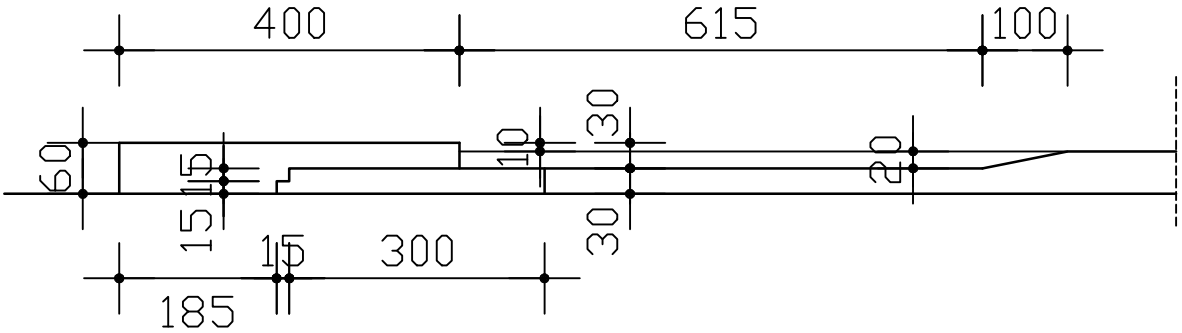

H-H

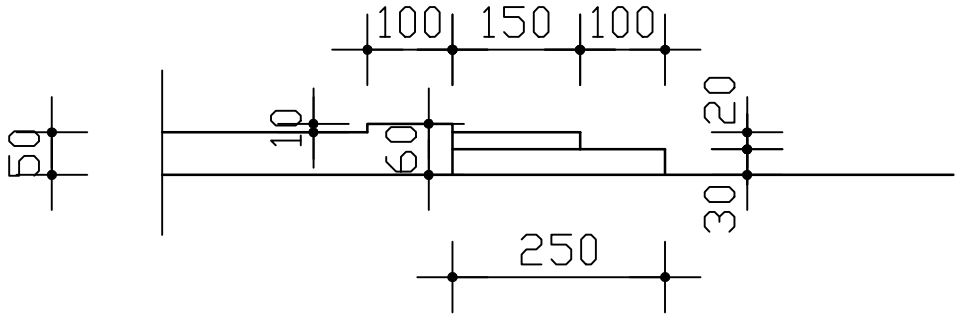

H1-H1

UWAGA:

OZNACZENIA TYPÓW NP. BX, SL, PD, M3...
POCHODZĄ Z KATALOGU PRODUCENTA

Tytuł opracowania: PROJEKT BUDOWLANY SKATEPARKU W RZGOWIE			
Inwestor: GMINA I MIASTO RZGÓW, PLAC 500-LECIA 22, 95-030 RZGÓW	Adres inwestycji: RZGÓW, DZIAŁKA 777/1		
Opracowanie: mgr inż. arch. Joanna Okraska, upr. nr 57/00/WŁ		Podpis:	
Tytuł rysunku: Przeszkoda nr 6 część 2	Nr rys.: 14/A	Data: 11.2008	Skala: